SEVROLL®

QUATRO LM

Otočný stojan na topánky

Komponenty

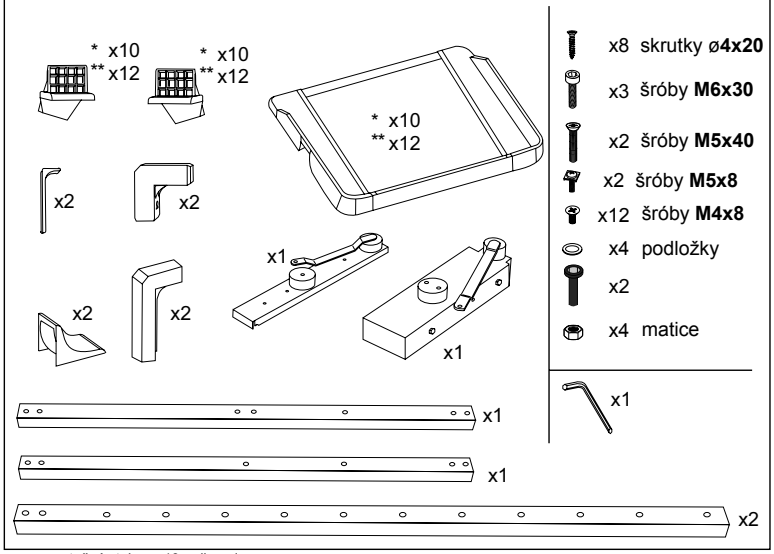

x8 skrutky ø**4x20**
x3 šróby **M6x30**
x2 šróby **M5x40**
x2 šróby **M5x8**
x12 šróby **M4x8**
x4 podložky
x2
x4 matice
x1

* - pre otočný stojan s 10 policami
** - pre otočný stojan s 12 policami

Rozmery konštrukcie

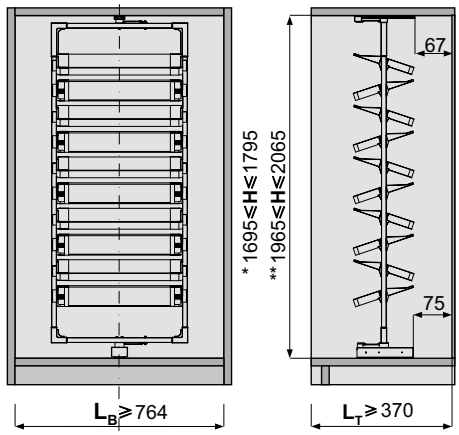

H - vnútorná šírka korpusu [mm]
L_T - vnútorná hĺbka korpusu [mm]
L_B - vnútorná šírka korpusu [mm]

1. Montáž výsuvov

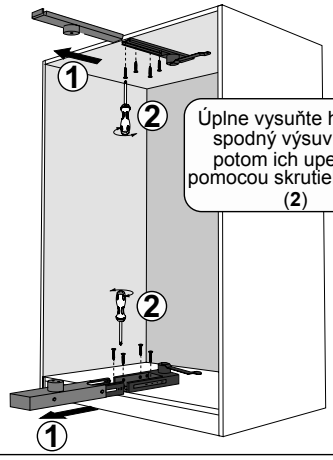

Úplne vysuňte horný a spodný výsuv (**1**) a potom ich upevnite pomocou skrutiek ø**4x16** (**2**)

Rozsah nastavenia 100mm

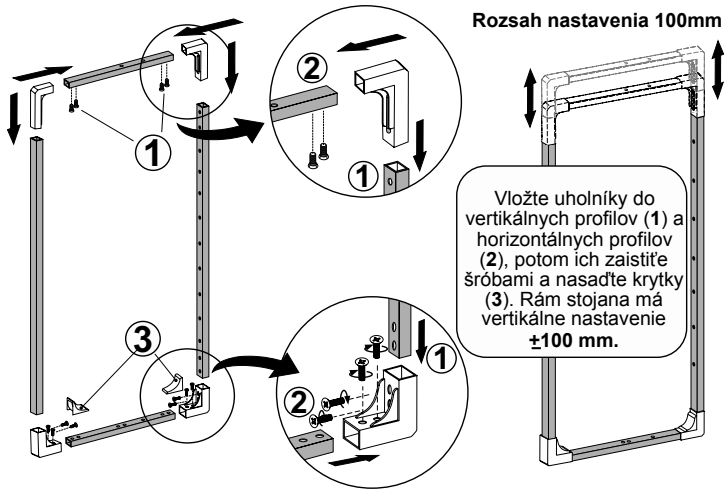

Vložte uholníky do vertikálnych profilov (**1**) a horizontálnych profilov (**2**), potom ich zaistiťe šróbami a nasaďte krytky (**3**). Rám stojana má vertikálne nastavenie **±100 mm.**

2. Montáž rámu na výsuvy

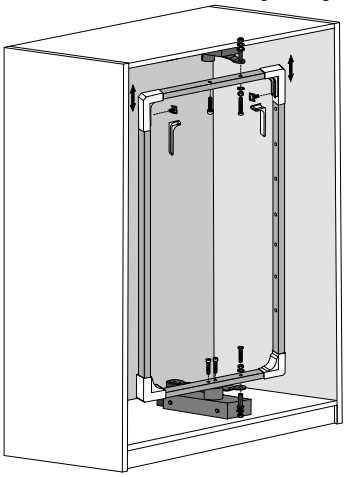

3. Montáž políc

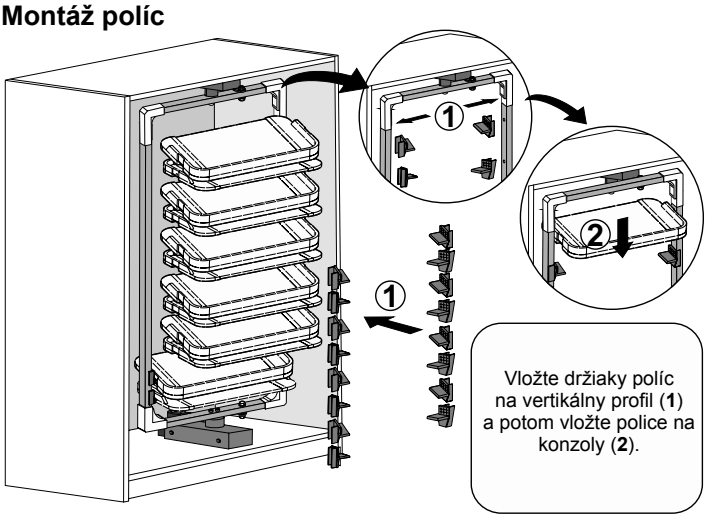

Vložte držiaky políc na vertikálny profil (**1**) a potom vložte police na konzoly (**2**).